Gebruiksaanwijzing

Telefooncentrale

tiptel 1/8 fax clip **(NL)**
tiptel 2/8 clip

tiptel 1/8 fax cnip **(B)**
tiptel 2/8 cnip

tiptel

Inhoudsopgave

Aansluiten van 8 telefoontoestellen 3
Aansluiten van 7 telefoontoestellen en 1 deurspreekstation 4
Aansluiten bedrading 5
Wandmontage, installatie 6-7
Gebruiksklaar maken 8
Basisinstelling 8
Telefoontoestellen 9
Deurspreekstation 10
Interne telefoongesprekken 11
Intern kiezen, inkomend gesprek, gesprek ophalen 11
Interne conferentie 12
Automatisch terugbellen 13
Externe telefoongesprekken 14
Kiezen, Directe buitenlijn keuze . . .14-15
Wachtstand, ruggespraak 16
Buitenlijn reserveren 17
Makelen tussen 2 buitenlijnen 18
Doorverbinden 19
Personen oproep 20
Urgentiesignaal 21
Ruststand 22
Ruimtebewaking 23
Oproep omleiden 24
Externe gesprekken doorschakelen 25
Deurspreekstation 26
TDK-signalen, muziek in wachtstand 27
Fax-select functie, algemeen 28
Fax-select functie, aansluiting 29
Fax-select functie, in- of uitschakelen . . .30
Fax-select functie, gebruikstips 31
Buitenlijnbevoegdheid 32-33
Buitenlijnsignalering 34
Kiesblokkade 35-40
Nummerweergave 41
Aankloppen 42
Deursignalering 43
Instellingen: deuropener 44
Reactietijd deuropener 45
Dag- / nachtstand 46
Muziek tijdens wachtstand 47-48
SMS-berichten 49
Overzicht van de functies en codes 50
Overzicht van geluids- en oproep-signalen 51
Tips bij problemen 52-53
Tabel met instellingen 54
Technische gegevens 55
Belangrijke informatie 56
Bijlage 57-60
Garantie en service 57-58
Lijst van geblokkeerde cijferreeks 59
Lijst van uitzonderingsnummers 60
Trefwoordenregister 61

Aansluiten van 8 telefoontoestellen

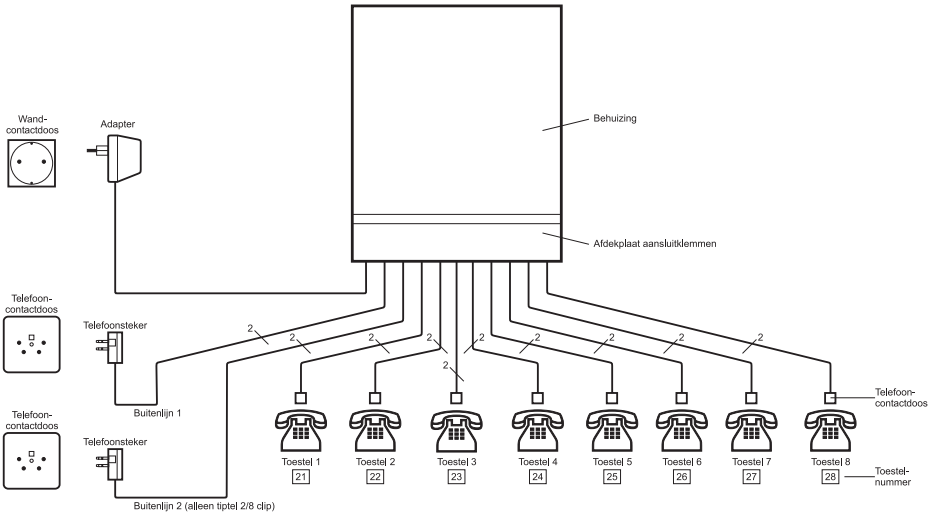

Aansluiten van 7 telefoontoestellen en 1 deurspreekstation

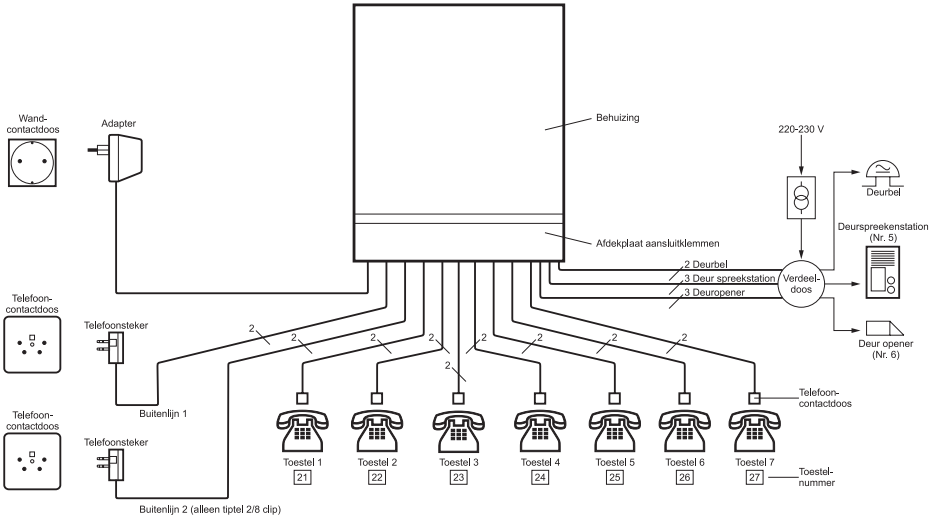

Aansluiten bedrading

Nederland

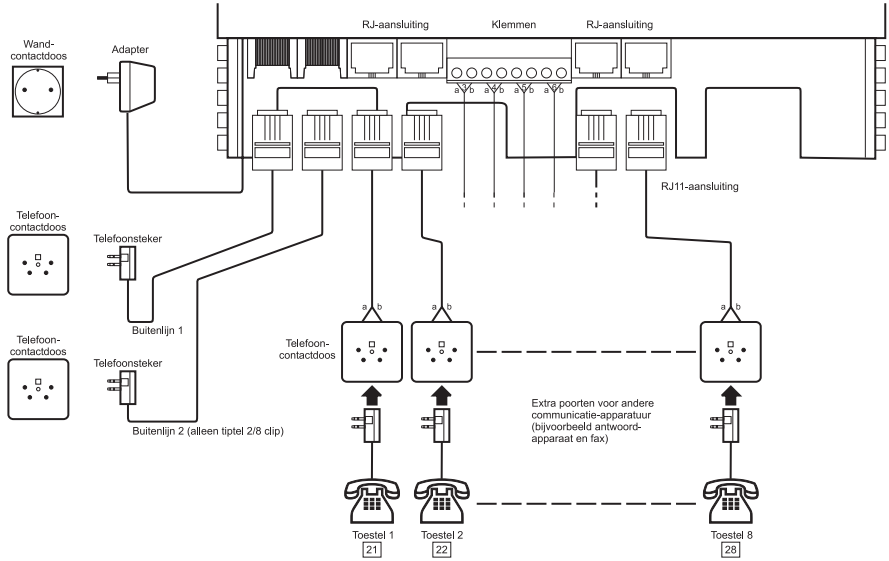

België

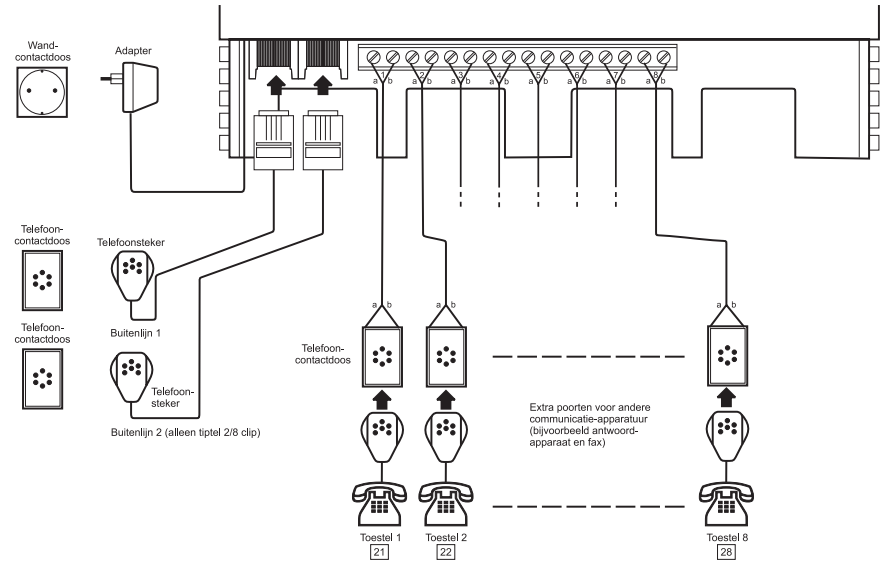

Wandmontage

De telefooncentrale dient in een droge ruimte met een omgevingstemperatuur tussen 0 ° C en 40 ° C in de nabijheid van de telefooncontactdoos van de buitenlijn te worden gemonteerd.

De telefooncentrale wordt geleverd met 2 muurpluggen en 2 schroeven. Hiermee kan de centrale eenvoudig worden gemonteerd.

1. **De boorgaten vertikaal in een rechte lijn op een afstand van 17,5 cm op de wand markeren.**
2. **Gaten (diameter 6 mm) boren en de pluggen insteken. Let op: geen leidingen doorboren!**
3. **De bovenste schroef zover naar binnen draaien, dat de kop nog ca. 5 mm naar buiten steekt.**
4. **De telefooncentrale met de bovenste houder aan de schroef hangen.**
5. **Het afdekplaatje van de aansluit-klemmen op de telefooncentrale verwijderen.**
6. **De onderste schroef vastschroeven.**

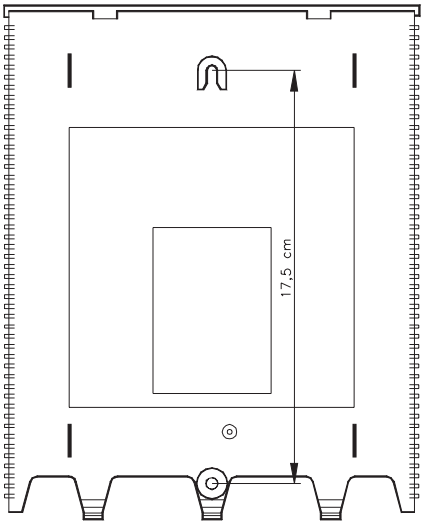

Installatie

Let op dat bij installatiewerkzaamheden de adapter en telefoonstekker niet aangesloten zijn.

Wijzigingen aan de telefooncentrale zijn alleen toegestaan in het kader van de in deze gebruiksaanwijzing beschreven instelmogelijkheden.

Op deze telefooninstallatie mag uitsluitend wettelijk goedgekeurde randapparatuur (zoals telefoontoestellen, telefoonbeantwoorders, faxapparatuur enz.) worden aangesloten (zie telefoontoestellen, pag. 10).

De installatie moet vakkundig worden uitgevoerd.

Bereik van de interne aansluitingen

Het bereik van de interne aansluiting is afhankelijk van de diameter van de gebruikte telefoonkabels. Per ader is max. 30 Ohm toegestaan.

De maximale 60 Ohm (2 aders) komt overeen bij de verschillende diameters met een installatielengte van:

Ø 0,4 mm: bereik 200 m

Ø 0,6 mm: bereik 450 m

Ø 0,8 mm: bereik 800 m

Toestelnummers

Toestel	1	2	3	4	5	6	7	8
Toestelnummers	21	22	23	24	25	26	27	28

Gebruiksklaar maken

De telefooncentrale is eenvoudig aan te sluiten en te gebruiken.

1. **De telefoontoestellen (1 t/m 8) overeenkomstig het aansluitschema aansluiten**

Toestel 1 en toestel 2 (alleen 2/8 clip) moet altijd aangesloten zijn, omdat dit toestel ook bij spanningsuitval (of als de adapter niet in de wandcontactdoos is gestoken) blijft werken. Bovendien kunt u met toestel 1 de functies van de telefooncentrale instellen.

2. **De adapter in de 230-V wand-contactdoos steken.**
3. **De telefoonstekker van de buiten-lijn in de door de leverancier van uw telefoonaansluiting aangebrachte telefooncontactdoos steken.**

De telefooncentrale is nu gereed voor gebruik. Wanneer u de hoorn opneemt, hoort u de kiestoon van de telefooncentrale. Wanneer u daarna een 0 kiest, hoort u de kiestoon van de buitenlijn.

Basisinstelling

De telefooncentrale wordt standaard geleverd met de volgende instellingen:

Nr.	Functie	B, NL
1	automatische buitenlijntoegang	alle UIT
2	nummerweergave	alle AAN
3	SMS-poort buitenlijn 1	UIT
4	SMS-poort buitenlijn 2	UIT
5	muziek in wachtstand buitenlijn 1	AAN
6	muziek in wachtstand buitenlijn 2	AAN
7	aankloppen	AAN
8	dag- / nachtstand	dag
9	buitenlijnsignalering buitenlijn 1	alle AAN
10	buitenlijnbevoegdheid buitenlijn 1	alle AAN
11	buitenlijnsignalering buitenlijn 2	alle AAN
12	buitenlijnbevoegdheid buitenlijn 1	alle AAN
13	interlokale gesprekken toegestaan	alle AAN
14	kiesblokkade	alle UIT
15	reactietijd deuropener	3 s
16	directinschakeling deurspreekstation	alle AAN
17	deursignaleringsbevoegdheid	alle AAN
18	deuropener bevoegdheid	alle AAN

Telefoontoestellen

Op de telefooncentrale kunnen toestellen met pulskiezen (IDK) of toonkiezen (TDK) worden aangesloten. De telefooncentrale herkent automatisch de kiesmethode.

De telefoontoestellen waarmee u externe gesprekken wilt voeren, dienen dezelfde kiesmethode te hebben als het openbare telefoonnet. Komt de kiesmethode niet overeen met het openbare telefoonnet, dan kunt u wel interne gesprekken voeren, maar geen telefoonnummers via de buitenlijn van het telefoonnet kiezen.

Bij telefoontoestellen met nummergeheugen of geheugentoetsen moet voor externe gesprekken ook het nummer "0" van de buitenlijn worden opgeslagen. Na het nummer van de buitenlijn "0" moet een pauze van 2 seconden volgen.

Draadloze telefoontoestellen kunnen op alle aansluitingen worden aangesloten.

Aansluiten van andere telecommunicatie-apparatuur

Op de aansluitingen 1 t/m 8 kunnen ook andere telecommunicatie-apparaten, zoals telefoon-beantwoorders, faxapparatuur, nummerkiezers, modems enz. worden aangesloten.

Aansluiten van apparaten met CNIP functie*

De telefooncentrale ondersteunt het doorgeven van namen samen met het telefoonnummer. De FSK-CLIP modus die het meest gebruikt wordt door heel Europa (bijv. Duitsland, Oostenrijk, Zwitserland, Frankrijk, België) wordt gebruikt voor deze toepassing (boodschappentype 80h, parameter 07h). Als apparaten worden gebruikt die niet volgens deze standaard werken, zal een naam waarschijnlijk niet worden weergegeven in geval van een inkomend gesprek. Uw net-werkleverancier dient de CNIP informatie door te geven volgens deze standaard.
Voor het gebruik van deze functie dient u de aansluiting in te stellen als SMS-aansluiting.

Aansluiten van apparaten met MWI-functie (Message Waiting Indicatie)*

De telefooncentrale maakt gebruik van de MWI-functie van de netwerkaanbieder om aan te geven dat het antwoordapparaat van het netwerk nieuwe berichten ontvangen heeft.
De FSK-CLIP instelling, die het meest gebruikt wordt door heel Europa (bijv. in Duitsland, Oostenrijk, Zwitserland, Frankrijk, België) wordt gebruikt voor deze toepassing. (boodschappen-type 82h, parameter 0Bh). Als apparaten gebruikt worden die niet volgens deze standaard werken, zal een bijgaand bericht waarschijnlijk niet worden weergegeven in geval van een inkomend gesprek. Uw netwerkleverancier dient de MWI-informatie volgens deze standaard door te geven

* Deze functie is niet beschikbaar in Nederland.

Deurspreekstation

Op de telefooncentrale kan ook een deurspreekstation worden aangesloten (zie Aansluiten van 7 telefoontoestellen en 1 deurspreekstation). Deze optie is voor op- of inbouw verkrijgbaar.

Bij het aansluiten van een deurspreekstation vervalt het 8e telefoontoestel aansluiting.

Het deurspreekstation wordt aangesloten op de klemmen van een extra printplaat (deurspreek-module), die in de telefooncentrale wordt geplaatst. Het gebruik van een deurspreekstation moet worden ingesteld (zie Instellingen).

Met het deurspreekstation beschikt u over de volgende functies:

- Als op het deurspreekstation op de bel wordt gedrukt, geven alle aangesloten telefoon toestellen een speciaal oproepsignaal weer.
- U kunt vanaf elk toestel spreken met het deurspreekstation door het cijfer 5 te kiezen.
- U kunt met elk toestel de deuropener bedienen door het cijfer 6 te kiezen.

Deze functies kunnen met de programmering individueel worden gewijzigd.

Interne telefoongesprekken

Intern kiezen

1. **Hoorn opnemen**

U hoort de kiestoon van de telefooncentrale.

2. **Kies het interne toestelnummer bijv. 24.**

Het gekozen toestel gaat over. U hoort de vrijtoon. Als de hoorn van het betreffende toestel niet op de haak ligt, hoort u een bezettoon. Ga verder met punt 4.

3. **Als de ander opneemt, kunt u het gesprek voeren.**

4. **Gesprek beëindigen, hoorn terugleggen op het toestel.**

Inkomend gesprek

1. **Hoorn opnemen**

U hoort het interne oproepsignaal.

2. **Gesprek voeren**

3. **Gesprek beëindigen, hoorn terugleggen op het toestel**

Gesprek ophalen

U hoort een ander toestel overgaan en wilt het overnemen.

1. **Hoorn opnemen**

U hoort een ander toestel overgaan en wilt het gesprek naar uw toestel halen.

2. **Cijfers 70 kiezen.**

Het gesprek wordt naar uw toestel gehaald. Er is verbinding met de beller.

Interne conferentie

Bij een bestaande verbinding kunnen andere gesprekspartners worden betrokken. Een conferentieschakeling is alleen intern mogelijk. Het deurspreekstation kan niet aan de conferentie deelnemen. Elke gesprekspartner kan er andere toestellen bij betrekken. Omdat een conferentie vertrouwelijk is, zijn externe gesprekspartners niet mogelijk.

Voorbeeld: 2 personen spreken met elkaar en willen er een 3e conferentie-deelnemer bij betrekken.

1. Interne toestelnummer van de 3e conferentiedeelnemer kiezen

Bij de opgeroepen 3e conferentie-deelnemer gaat de telefoon over (max. 20 seconden).

De 2 personen horen de vrijtoon.

Als het betreffende toestel bezet is, hoort u 3 seconden een bezettoon.

Zodra het betreffende toestel wordt opgenomen, is de verbinding met de andere conferentiedeelnemers tot stand gebracht.

2. Conferentiegesprek voeren.

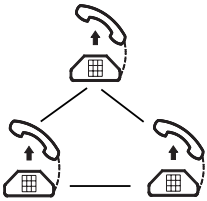

3. De conferentie verlaten, hoorn terugleggen op het toestel

De andere conferentiedeelnemers kunnen het gesprek voortzetten.

Automatisch terugbellen

Is een toestel bezet, dan kan de telefooncentrale tiptel 1/8 fax clip en tiptel 2/8 clip deze verbinding automatisch tot stand brengen wanneer de hoorn weer is neergelegd.

Deze functie is alleen binnen de telefooncentrale mogelijk.

1. **Hoorn opnemen**

U hoort de kiestoon van de telefooncentrale.

2. **Interne toestelnummer kiezen, bijv 24.**

Het telefoontoestel is bezet. U hoort de bezettoon.

3. **De code 91 kiezen.**

U hoort een bevestigingstoon.

4. **De hoorn terugleggen op het toestel.**

De functie automatisch terugbellen is geprogrammeerd.

5. **Zodra het betreffende toestel vrij is, gaat uw telefoon over.**

6. **Hoorn opnemen.**

Het betreffende toestel gaat over. U hoort de vrijtoon.

7. **Gesprek voeren.**

Uw gesprekspartner neemt op.

Externe telefoongesprekken

Kiezen

1. **Hoorn opnemen**

U hoort de kiestoon van de telefooncentrale.

2. **Nummer van de buitenlijn 0 kiezen**

U hoort de kiestoon van de buitenlijn. Als de buitenlijn bezet is, of uw toestel niet "buitenlijnbevoegd" is, hoort u de bezettoon.

3. **Telefoonnummer kiezen, bijv. 536650.**

Bij het intoetsen van de nummers mag de pauze tussen de afzonderlijke cijfers niet langer duren dan 12 seconden. Na 12 seconden behandelt de telefooncentrale de gekozen cijfers als interne toestelnummer of functies.

4. **Als de ander opneemt, gesprek beginnen.**

5. **Gesprek beëindigen, hoorn terugleggen op het toestel.**

Directe buitenlijn keuze (voor tiptel 2/8 clip)

U kunt ook een keuze maken uit één van beide buitenlijnen die u wilt gebruiken. In dit geval kiest u niet buitenlijnnummer 0 maar code 94 voor buitenlijn 1 of code 95 voor buitenlijn 2.

Als de buitenlijn bezet is hoort u de bezettoon.

Externe telefoongesprekken (inkomende gesprekken)

Voorbeeld 1: Op uw toestel klinkt een extern oproepsignaal.

1. **Hoorn opnemen.**

2 **Gesprek voeren.**

3. **Gesprek beëindigen, hoorn terugleggen op het toestel.**

Voorbeeld 2: GESPREK OPHALEN U hoort een ander toestel overgaan en wilt het overnemen.

1. **Hoorn opnemen**

U hoort de kiestoon van de telefooncentrale.

2. **Code 70 kiezen.**

Het telefoongesprek wordt naar uw toestel gehaald. U kunt spreken met de beller.

3. **Gesprek aannemen en voeren.**

Deze functie is alleen mogelijk met een buitenlijnbevoegd toestel.

4. **Gesprek beëindigen, hoorn terugleggen op het toestel.**

Voorbeeld 3: AANKLOPPEN dat betekent: 2 personen zijn intern in gesprek en er komt een extern gesprek binnen. Het externe telefoontje wordt aangemeld met een signaal in de hoorn. Er wordt aangeklopt. U kunt het gesprek aannemen.

1. **Gesprek beëindigen, hoorn terugleggen op het toestel.**

Het toestel gaat over met het externe oproepsignaal.

2. **Hoorn opnemen.**

Externe gesprek voeren. Bij een verbinding met het deurspreekstation wordt niet aangeklopt.

Wachtstand, ruggespraak

Tijdens een extern gesprek kan de buitenlijn in de wachtstand worden gezet. In de wachtstand kunt u overleggen met anderen in de kamer of een intern toestel bellen voor ruggespraak. Uw gesprekspartner op de in de wachtstand geplaatste buitenlijn kan niet meeluisteren en hoort nu muziek.

Let op:

- Het activeren van de wachtstand is afhankelijk van de kiesmethode van uw toestel.
- De wachtstand van de buitenlijn kan pas 12 seconden na het kiezen van het laatste cijfer worden geactiveerd.
- Als u tijdens de wachtstand de hoorn teruglegt op het toestel, gaat uw telefoon 45 seconden over en herinnert u eraan, dat de buitenlijn nog in de wachtstand staat. Wanneer de hoorn niet wordt opgenomen, verbreekt de telefooncentrale de verbinding.

Pulskiezen

1. Cijfer 1 kiezen.

De buitenlijn gaat in de wachtstand. U hoort de kiestoon van de telefooncentrale en kunt overleggen of een intern toestel bellen voor ruggespraak.

2. De buitenlijn terughalen door opnieuw de 1 te kiezen.

Het toestel wordt opnieuw met de buitenlijn verbonden.

Toonkiezen

1. FLASH -toets indrukken.

De buitenlijn gaat in de wachtstand. U hoort de kiestoon van de telefooncentrale en kunt overleggen of een intern toestel bellen voor ruggespraak.

2. De buitenlijn terughalen door de FLASH -toets in te drukken.

Het toestel wordt opnieuw met de buitenlijn verbonden.

Buitenlijn reserveren

Als na het kiezen van de 0 de buitenlijn bezet is, heeft u de mogelijkheid de vrijkomende buitenlijn automatisch voor uw toestel te reserveren.

1. **Hoorn opnemen.** *U hoort de kiestoon van de telefooncentrale.*
2. **Nummer van de buitenlijn 0 kiezen.** *U hoort de bezettoon. De buitenlijn is bezet.*
3. **De buitenlijn reserveren door code 90 te kiezen.** *U hoort een bevestigingstoon.*
4. **Hoorn terugleggen op het toestel.** *Als u geen bevestigingstoon hoort, is de buitenlijn al door een ander gereserveerd. Er is slechts één reservering mogelijk.*
5. **De buitenlijn komt vrij, uw toestel gaat over.**
6. **Hoorn opnemen.** *Uw toestel is verbonden met de buitenlijn. U hoort de externe kiestoon.*
7. **Het gewenste telefoonnummer kiezen.** *Omdat u al met de buitenlijn verbonden bent hoeft u het nummer van de buitenlijn 0 niet te kiezen.*

Makelen tussen 2 buitenlijnen (alleen voor 2/8 clip)

Wanneer u op een buitenlijn een gesprek voert en op de andere buitenlijn komt een gesprek binnen, dan hoort u een aanklopsignaal in de hoorn. U heeft in dit geval de mogelijkheid om het eerste gesprek in de wachtstand te zetten en het tweede gesprek aan te nemen (makelen).

Pulskiezen

1. **Code 0 kiezen.**

De eerste buitenlijn gaat in de wachtstand en de tweede buitenlijn wordt doorgeschakeld.

2. **Met code 0 kan tussen de netlijnen meerdere malen omgeschakeld worden**

Toonkiezen

1. **Eerst de FLASH-toets indrukken, dan code 0.**

De eerste buitenlijn gaat in de wachtstand en de tweede buitenlijn wordt doorgeschakeld.

2. **Met de FLASH-toets gevolgd door code 0 kan tussen de netlijnen meerdere malen omgeschakeld worden.**

3. **Beëndigen van een gesprek door de hoorn terug te leggen op het toestel.**

Uw toestel verbreekt de verbinding. Het andere gesprek bevindt zich in de wachtstand. Uw toestel geeft een belsignaal u erop te attenderen dat er nog een lijn in de wacht staat.

4. **Hoorn opnemen.**

U neemt het gesprek aan.

5. **Gesprek beëndigen door de hoorn terug te leggen op het toestel.**

Uw toestel verbreekt de verbinding.

Doorverbinden

Externe telefoongesprekken kunt u doorverbinden naar andere telefoontoestellen.

Let op: De wijze van doorverbinden is afhankelijk van de kiesmethode van uw toestel. Doorverbinden kan pas 12 seconden na het kiezen van het laatste cijfer worden geactiveerd.

1. **Bij pulskiezen: nummer 1 kiezen.**
   Bij toonkiezen: FLASH -toets indrukken.

De buitenlijn gaat in de wachtstand. U hoort de kiestoon van de telefooncentrale.

2. **Toestelnummer kiezen, waarnaar moet worden doorverbonden.**

Het betreffende toestel gaat over. U hoort de vrijtoon. Als het toestel bezet is, hoort u de bezettoon. In dit geval haalt u de buitenlijn terug door de 1 (bij pulskiezen) te kiezen of de FLASH (bij toonkiezen) in te drukken en vertelt u uw gesprekspartner dat momenteel niet kan worden doorverbonden.

3. **Het betreffende toestel wordt opgenomen.**

Vertel de ander dat u een extern gesprek wilt doorverbinden.

4. **U legt de hoorn neer.**

5. **Het externe gesprek is nu doorverbonden.**

Andere mogelijkheid:
U hoeft bij het doorverbinden niet te wachten tot de ander opneemt. Als u na het kiezen van het toestelnummer direct neerlegt, gaat daar de telefoon over. Wanneer de ander opneemt is hij direct met de buitenlijn verbonden. Is het betreffende toestel bezet of wordt niet binnen 45 seconden opgenomen, dan belt de buitenlijn opnieuw bij u aan, zodat u weet dat het doorverbinden niet heeft plaatsgevonden. De beller hoort tijdens het wachten op verbinding muziek.

Personen oproep

U kunt via uw telefooncentrale ook personen waarmee u wilt telefoneren individueel oproepen. De telefooncentrale werkt dan als personen-oproep systeem. Daarbij krijgt elke deelnemer een individueel oproepsignaal (belsignaal) toegewezen. Nadat de code van het persoonlijke oproepsignaal is ingetoetst, geven alle telefoontoestellen dit oproepsignaal weer. Herkent de deelnemer zijn individuele oproepsignaal, dan kan hij de hoorn van een willekeurig toestel opnemen en heeft hij direct contact met de persoon die hem heeft opgeroepen.

Tabel met persoonlijke oproepsignalen

Signaalcode	Persoonlijk oproepsignaal
71	
72	
73	
74	
75	
76	

Persoonlijke oproep activeren

1. **Hoorn opnemen.**

U hoort de kiestoon van de telefooncentrale.

2. **Code van persoonlijk oproepsignaal kiezen, bijv. 72.**

De telefoontoestellen geven het persoonlijke oproepsignaal weer. U hoort in de hoorn een toonsignaal in dezelfde volgorde.

3. **De deelnemer herkent zijn persoonlijke oproepsignaal en neemt op.**

De verbinding is tot stand gebracht.

Urgentiesignaal

Wanneer u de gebruikers van de telefooncentrale over iets dringends wilt informeren, kiest u de code van het urgentiesignaal. Alle telefoontoestellen geven het urgentiesignaal ⎍⎍⎍⎍⎍ weer (zonder pauze). Dit kan het teken zijn voor bijvoorbeeld een afgesproken vergadering.

Urgentiesignaal activeren

1. **Hoorn opnemen.**

U hoort de kiestoon van de telefooncentrale.

2. **Code van het urgentiesignaal 77 kiezen.**

Alle telefoontoestellen geven het urgentiesignaal weer. In de hoorn hoort u een signaal in hetzelfde ritme.

3. **De hoorn van een toestel wordt opgenomen.**

De verbinding is tot stand gebracht.

Wanneer geen enkel toestel wordt opgenomen of de hoorn van het betreffende toestel wordt teruggelegd, is de urgentieoproep beëindigd.

Ruststand

Elk toestel kan zodanig worden geprogrammeerd, dat de telefoon bij een oproep niet overgaat (ruststand). Dit wordt met een code ingesteld op het toestel dat in de ruststand moet worden gezet. Uitgaande gesprekken blijven mogelijk.

Ruststand inschakelen

1. **Hoorn opnemen.**

U hoort de kiestoon van de telefooncentrale.

2. **Voor de ruststand de code 78 kiezen.**

Een snel onderbroken toon geeft de ruststand aan.

3. **Hoorn terugleggen op het toestel.**

De telefoon staat nu voor inkomende gesprekken (externe gesprekken, interne gesprekken, personen oproep, deursignalen) in de ruststand. De beller hoort een vrijtoon.

Ruststand uitschakelen

1. **Hoorn opnemen**

U hoort het signaal van de telefooncentrale, dat de ruststand aangeeft.

2. **De ruststand uitschakelen met code 80.**

U hoort de kiestoon van de telefooncentrale.

3. **Hoorn terugleggen op het toestel.**

Uw telefoon gaat nu opnieuw over bij een oproep.

Ruimtebewaking

De telefooncentrale biedt de mogelijkheid een ruimte, d.w.z. de directe omgeving van een telefoontoestel, akoestisch te bewaken. Hiertoe wordt in de te bewaken ruimte een telefoon geplaatst, de hoorn opgenomen, naast het toestel gelegd en een code ingetoetst. Leg de opening van de hoorn in de richting van de te bewaken ruimte. Vervolgens kunt u met elk toestel het ruimtebewakende toestel bellen en luisteren naar wat er gebeurt.

Let op: De functie "ruimtebewaking" kan alleen met een op de telefooncentrale aangesloten toestel worden opgeroepen.

1. **Hoorn opnemen** — *U hoort de kiestoon van de telefooncentrale.*
2. **De code 86 intoetsen** — *U hoort een bevestigingstoon*
3. **De hoorn naast het toestel leggen (opening in de te bewaken richting).** — *De ruimtewaking is voorbereid. Door de hoorn terug te leggen op het toestel, wordt de ruimtebewaking beëindigd.*

Ruimtebewaking uitvoeren

1. **Hoorn opnemen.** — *U hoort de kiestoon van de telefooncentrale.*
2. **Het nummer van het betreffende toestel kiezen, bijv. 22.** — *De verbinding wordt tot stand gebracht. U kunt nu via uw toestel horen wat er in deze ruimte gebeurt.*
3. **Hoorn terugleggen op het toestel.** — *De verbinding wordt verbroken.*

N.B.: Als de buitenlijnsignalering slechts voor één telefoontoestel is ingeschakeld, kan de ruimtebewaking niet voor deze telefoon worden geprogrammeerd.

Omroep omleiden

Met de telefooncentrale kunt u gesprekken naar een ander telefoontoestel van de telefooncentrale omleiden.

Omroep omleiding inschakelen

1. **Hoorn opnemen.** *U hoort de kiestoon van de telefooncentrale.*

2. **Cijfer 8 kiezen, gevolgd door het nummer van het toestel waarnaar u wilt omleiden. Bijv. oproep omleiden naar toestel 3: 823 kiezen.** *Alle telefoontjes worden omgeleid naar het geprogrammeerde toestel. Ter herinnering aan de ingeschakelde oproepomleiding, hoort u bij de telefoon waarvan de gesprekken zijn omgeleid na het opnemen van de hoorn een snel onderbroken toon.*

3. **Hoorn terugleggen op het toestel.**

Oproepomleiding uitschakelen

1.Hoorn opnemen. *U hoort een snel onderbroken toon. Deze herinnert u aan de oproepomleiding.*

2.Cijfers 80 intoetsen. *U hoort de kiestoon van de telefooncentrale.*

3.Hoorn terugleggen op het toestel. *De oproepomleiding is uitgeschakeld.*

Externe gesprekken doorschakelen

Bij doorschakeling gaan bij een extern gesprek eerst de toestellen 1 en 2 over. Pas 15 seconden later gaan ook de telefoontoestellen 3 t/m 8 over. Hierdoor kan met toestel 1 of 2 een extern gesprek worden aangenomen, voordat de toestellen 3 t/m 8 overgaan.

Doorschakeling activeren

1. **Hoorn van toestel 1 opnemen.** *U hoort de kiestoon van de telefooncentrale.*
2. **Programmeercode 19999 kiezen.** *U hoort de bevestigingstoon.*
3. **Code 19 kiezen.** *U hoort een bevestigingstoon. De doorschakeling is geactiveerd. Externe gesprekken worden op toestel 3 t/m 8 vertraagd (15 sec. later) doorgegeven.*
4. **Hoorn terugleggen op het toestel.** *Het programmeren is nu gereed.*

Doorschakeling uitschakelen

1. **Hoorn van toestel 1 opnemen.** *U hoort de kiestoon van de telefooncentrale.*
2. **Programmeercode 19999 kiezen.** *U hoort de bevestigingstoon.*
3. **Code 10 kiezen.** *U hoort een bevestigingstoon. De doorschakeling is uitgeschakeld. Externe gesprekken worden nu op alle toestellen doorgegeven.*
4. **Hoorn terugleggen op het toestel.** *Het programmeren is nu gereed.*

Deurspreekstation

Er wordt op de deurbel gedrukt. Op de bevoegde telefoontoestellen klinkt het deurbelsignaal. Wanneer de hoorn van een bevoegd toestel wordt opgenomen is het betreffende toestel direct met het deurspreekstation verbonden. De code 5 voor het deurspreekstation hoeft niet te worden gekozen. Als op een toestel een telefoonbeantwoorder is aangesloten, kunnen bijv. automatisch meldingen voor bezoekers worden afgespeeld.

Let op! Om te voorkomen dat externe gesprekken door de deurtelefoonbeantwoorder worden aangenomen, moet voor dit toestel de buitenlijnsignalering worden uitgeschakeld.

Directinschakeling van deursignalering in- of uitschakelen

1. **Hoorn van toestel 1 opnemen.** *U hoort de kiestoon van de telefooncentrale.*
2. **Programmeercode 19999 kiezen.** *U hoort een bevestigingstoon.*
3. **Code voor de gewenste stand van de directinschakeling kiezen uit onderstaande tabel, bijv. 793, om de direct inschakeling van toestel 3 te activeren.** *U hoort een bevestigingstoon. Toestel 3 is direct met het deurspreekstation verbonden, wanneer na het bellen de hoorn wordt opgenomen.*
4. **Hoorn terugleggen op het toestel.** *Het programmeren is nu gereed.*

Toestel	1	2	3	4	5	6	7	8	Alle
Direct inschakeling Aan	791	792	793	794	795	796	797	798	790
Direct inschakeling Uit	701	702	703	704	705	706	707	708	700

N.B.: Wanneer de functie direct inschakelen is geactiveerd kan de deur tijdens een verbinding worden geopend door de toets 6 in te drukken. In Belgie dient u eerst de verbinding te verbreken, vervolgens de hoorn weer op te nemen en de toets 6 in te drukken.

TDK signalen, muziek in wachtstand

TDK signalen

Deze functie is alleen van betekenis bij interne verbindingen. De reactie van de telefooncentrale op toonkiessignalen (TDK-signalen) kan tijdelijk worden uitgeschakeld. Dit is handig en noodzakelijk wanneer u bijv. een telefoonbeantwoorder met toonkiessignalen wilt beluisteren of signalen wilt verzenden.

Om de functie toonkiezen uit te schakelen drukt u tijdens het gesprek op de [*]-toets (ster). Nu kunt u willekeurige toonkiestoetsen indrukken, zonder dat de telefooncentrale deze signalen als codes of toestelnummers interpreteert.

Muziek in de wachtstand

Als de buitenlijn in de wachtstand staat, hoort de gesprekspartner muziek. Deze muziek kunt u bij wijze van proef gedurende 30 seconden met toestel 1 beluisteren.

1. **Hoorn van toestel 1 opnemen.** *U hoort de kiestoon van de telefooncentrale.*

2. **Code [176] kiezen.** *U hoort 30 seconden muziek.*

Fax-select functie, algemeen (alleen tiptel 1/8 fax clip)

Algemene informatie

Naast de functies van de telefooncentrale biedt de telefooncentrale tiptel 1/8 fax clip de mogelijkheid telefoon- en faxverkeer op één buitenlijn te verwerken.

Aanvullende functies van de telefooncentrale 1/8 fax clip:

- herkenning van faxsignalen
- automatische fax-selectie functie
- ontvangst van handmatig verzonden faxberichten

Bij ingeschakelde fax-select functie worden automatisch de faxberichten naar de fax geleid.

Fax-select functie, aansluiting (alleen tiptel 1/8 fax clip)

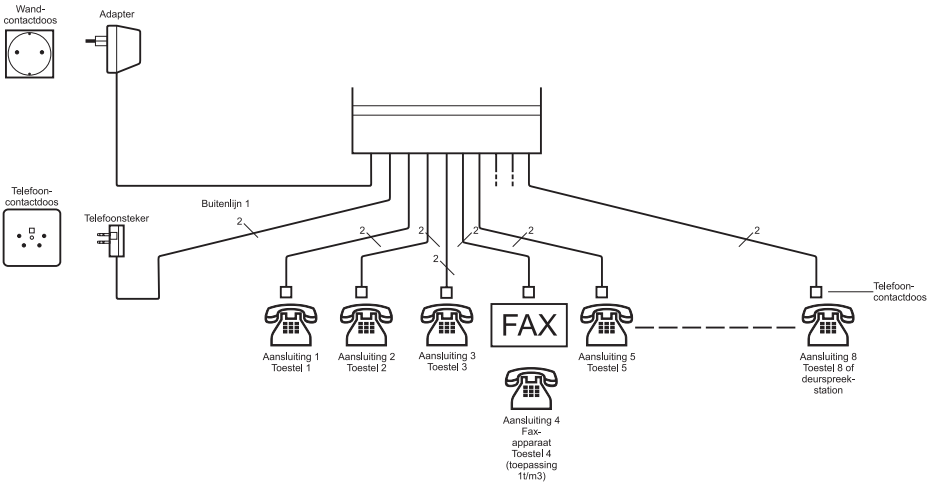

Fax-select functie, in- of uitschakelen

Fax-select functie inschakelen

1. **Hoorn van toestel 1 of 2 opnemen.** *U hoort de kiestoon van de telefooncentrale.*
2. **Code 92 kiezen.** *U hoort de bevestigingstoon*
3. **Leg de hoorn terug op het toestel.** *De fax-select functie is ingeschakeld.*

Fax-select functie uitschakelen

1. **Hoorn opnemen.** *U hoort de kiestoon van de telefooncentrale.*
2. **Code 93 kiezen.** *U hoort de bevestigingstoon.*
3. **Leg de hoorn terug op het toestel.** *De fax-select functie is uitgeschakeld.*

Fax-select functie uitgeschakeld (fabrieksinstelling):

Als er een oproep binnenkomt signaleren de toestellen. De interne deelnemer neemt de oproep aan. Als blijkt dat de oproep een fax is, kan de fax-oproep handmatig worden doorverbonden naar toestelnummer 24 (fax-poort). De interne deelnemer kan hierna de hoorn weer op het toestel terugleggen.

Fax-select functie ingeschakeld:

De telefooncentrale neemt iedere oproep aan en laat aan de oproeper de normale vrij-toon horen. De interne toestellen signaleren niet. Is de oproep een fax die een faxtoon meezendt, dan wijst de telefooncentrale de oproep toe aan toestel 4 (fax-poort). Gaat het om een normaal telefoongesprek, dan gaan alle toestellen, behalve toestel 4, signaleren. De oproeper blijft de normale vrij-toon horen.

Fax-select functie, gebruikstips (alleen tiptel 1/8 fax clip)

Gebruikstips

1. Als bij ingeschakelde fax-select functie aansluiting of bezet is, door bijv. een intern gesprek, en er komt een extern gesprek binnen, dan wordt de faxfunctie niet uitgevoerd. Voor een ongestoorde, automatische werking van de fax-select functie, dient het telefoontoestel aan aansluiting 4 bij ingeschakelde fax-select functie niet te worden gebruikt.
2. Als het faxapparaat niet goed werkt, wordt de fax-select functie na 3 vergeefse telefoontjes uitgeschakeld.
3. Bij ingeschakelde functie "Externe gesprekken doorschakelen" wordt de fax-select functie pas 12 seconden na het eerste oproepsignaal uitgevoerd. Zo kunt u externe gesprekken op toestel 1 of 2 persoonlijk aannemen.
4. Wanneer u vanaf aansluiting 4 met uw fax een faxbericht wilt verzenden, dient u vooraf een [0] te kiezen om een buitenlijn te krijgen. U kunt ook een automatische buitenlijn instellen voor deze poort.
5. De buitenlijn wordt door de fax-select functie beïnvloed. Onafhankelijk van de instellingen wordt aansluiting 4 bij ingeschakelde fax-select functie geactiveerd. Aan te bevelen is de buitenlijn signalering voor aansluiting 4 uit te schakelen. Bij uitgeschakelde fax-select functie belanden de gesprekken niet op het faxapparaat.
6. Als er gebruik wordt gemaakt van een deurspreekstation, is het aan te bevelen de deur-signalering voor aansluiting 4 (fax) uit te schakelen.
7. Om de faxapparatuur van de verschillende leveranciers te laten werken dient het aan de navolgende eisen te voldoen.

Faxapparaat:

- automatische verbinding met de telefoonlijn na het 1e of 2e oproepsignaal
- mogelijkheid om een voorkiesnummer (bijv. [0]) te programmeren.

Buitenlijnbevoegdheid

De functies van de telefooncentrale kunnen op verzoek van de gebruiker worden aangepast. Alle instellingen blijven bij een stroomstoring bewaard. De instellingen kunnen alleen met toestel 1 worden uitgevoerd en veranderd.

Buitenlijnbevoegdheid

Er zijn 3 verschillende buitenlijnbevoegdheden:

1. Volledig buitenlijnbevoegd:	U kunt externe gesprekken aannemen en de buitenlijn gebruiken. - Toegang tot de buitenlijn is ingeschakeld. - De buitenlijnsignalering is ingeschakeld.
2. Half buitenlijnbevoegd:	U kunt externe gesprekken aannemen. Gebruik van de buitenlijn is niet mogelijk. Als u het nummer van de buitenlijn 0 kiest kiest, hoort u de bezettoon. - Toegang tot de buitenlijn is uitgeschakeld. - De buitenlijnsignalering is ingeschakeld.
3. Niet buitenlijnbevoegd	U kunt geen externe gesprekken aannemen. Gebruikt van de buitenlijn is niet mogelijk. - Toegang tot de buitenlijn is uitgeschakeld. - De buitenlijnsignalering is uitgeschakeld.

In de basisinstelling van de telefooncentrale zijn alle telefoontoestellen volledig buitenlijnbevoegd. Externe gesprekken kunnen doorverbonden worden naar half of niet buitenlijnbevoegde telefoontoestellen.

Met bevoegdheid tot de buitenlijn heeft de gebruiker toestemming om op de buitenlijn te kiezen, d.w.z. externe gesprekken te voeren.

Alleen voor de tiptel 2/8 clip: De toegang tot buitenlijn 1 en/of 2 kan onafhankelijk van elkaar in- of uitgeschakeld worden.

Buitenlijnbevoegdheid in- of uitschakelen

1. Hoorn van toestel 1 opnemen. *U hoort de kiestoon van de telefooncentrale.*

2. Programmeercode 19999 kiezen. *U hoort een bevestigingstoon.*

Buitenlijnbevoegdheid

3. **Code voor de gewenste stand van de buitenlijnbevoegdheid uit onderstaande tabel kiezen, bijv. 223, om de buitenlijnbevoegdheid voor toestel 3 uit te schakelen. Er kunnen meerdere codes na elkaar ingegeven worden.**

   U hoort een bevestigingstoon. Toestel 3 is niet langer buitenlijnbevoegd en krijgt na het kiezen van het nummer van de buitenlijn 0 de bezettoon.

4. **Hoorn terugleggen op het toestel.**

   De programmering is nu gereed.

Toestel		1	2	3	4	5	6	7	8	Alle toestellen
Buitenlijn 1	Aan	211	212	213	214	215	216	217	218	210
Buitenlijn 1	Uit	221	222	223	224	225	226	227	228	220
Buitenlijn 2 alleen tiptel 2/8 clip	Aan	231	232	233	234	235	236	237	238	230
Buitenlijn 2 alleen tiptel 2/8 clip	Uit	241	242	243	244	245	246	247	248	240

Automatische buitenlijn in-/uitschakelen

Voor de aangesloten toestellen kan een automatische buitenlijn worden ingesteld. Nadat u de hoorn van het toestel heeft genomen, krijgt u direct een externe kiestoon.

Let op! Door het indrukken van de ✆-toets binnen 3 seconden na het opnemen van de hoorn krijgt u weer de mogelijkheid tot intern kiezen.
Indien u gebruik wilt maken van de ster functies, zoals sterretje 21, moet u nadat u een buitenlijn heeft geselecteerd door het kiezen van de 0 (of een automatische buitenlijn), 3 seconden wachten voordat u bijv. sterretje 21 kunt inschakelen.

1. **Hoorn van toestel 1 opnemen.**

   U hoort de kiestoon van de telefooncentrale.

2. **Programmeercode 19999 kiezen.**

   U hoort de bevestigingstoon.

3. **Code voor de gewenste stand voor een toestel kiezen uit onderstaande tabel, Bijv. 373, om de automatische buitenlijn voor toestel 3 in te schakelen. Er kunnen meerdere codes na elkaar ingegeven worden.**

   U hoort een bevestigingstoon. Toestel 3 heeft nu een automatische buitenlijn.

4. **Hoorn terugleggen op het toestel.**

   De programmering is nu gereed.

Toestel	**1**	**2**	**3**	**4**	**5**	**6**	**7**	**8**	**Alle**
Automatische Buitenlijn aan	371	372	373	374	375	376	377	378	370
Automatische Buitenlijn uit	381	382	383	384	385	386	387	388	380

Buitenlijnsignalering

Externe gesprekken worden aangegeven met een extern oproepsignaal. Deze signalering kan voor elk telefoontoestel afzonderlijk worden in- of uitgeschakeld.

Buitenlijnsignalering in- of uitschakelen

1. **Hoorn van toestel 1 opnemen.**

U hoort de kiestoon van de telefooncentrale.

2. **Programmeercode 19999 kiezen.**

U hoort een bevestigingstoon.

3. **Code voor de gewenste stand van de buitenlijnsignalering kiezen uit onderstaande tabel, bijv. 323 , om de signalering van de buitenlijn voor toestel 3 uit te schakelen. Er kunnen meerdere codes na elkaar ingegeven worden.**

U hoort een bevestigingstoon. Toestel 3 geeft nu geen inkomend extern gesprek meer aan. Met de functie "Gesprek ophalen 70 " of door middel van doorverbinden kan een extern gesprek echter worden overgenomen.

4. **Hoorn terugleggen op het toestel.**

Toestel		1	2	3	4	5	6	7	8	alle*
Buitenlijnsignalering 1	Aan	311	312	313	314	315	316	317	318	310
Buitenlijnsignalering 1	Uit	321	322	323	324	325	326	327	328	320
Buitenlijnsignalering 2 alleen tiptel 2/8 clip	Aan	331	332	333	334	335	336	337	338	330
Buitenlijnsignalering 2 alleen tiptel 2/8 clip	Uit	341	342	343	344	345	346	347	348	340

* Bij de buitenlijn ‘uit’ blijft de signalering op toestel 1 gehandhaafd.

Kiesblokkade

Kiesblokkade

Uw telefooncentrale stelt u in staat het kiezen van bepaalde cijferreeksen te blokkeren. 20 geblokkeerde cijferreeksen en 16 (+ 2 vaste voor Nederland en 4 vaste voor België) uitzonderingsnummers kunnen worden ingegeven voor deze functie. Als de kiesblokkade-functie (met uitzonderingsnummers) ingeschakeld is, zullen gekozen nummers eerst gecontroleerd worden. Als een geblokkeerde cijferreeks gekozen wordt, zal de buitenlijnverbinding na het laatste cijfer onderbroken worden en zal een ingesprektoon te horen zijn. De telefoonnummers uit de lijst met geblokkeerde nummers zijn alleen van toepassing bij het kiezen van een extern nummer. De buitenlijncode (0, 94 of 95 kiezen voor de tiptel 2/8 clip) maakt geen deel uit van de lijst met geblokkeerde nummers.

Bepaalde telefoonnummers die door een geblokkeerde cijferreeks niet gekozen mogen worden, kunnen toch worden gekozen als deze telefoonnummers in de uitgezonderde lijst wordt ingegeven.

Bijvoorbeeld:

Het nummer 0900 is geblokkeerd.

De cijfercombinatie 090023 wordt toegevoegd aan de lijst met vrijgestelde nummers.

Kiezen van het telefoonnummer 09002 456789: het kiezen wordt afgebroken nadat het cijfer "2" is ingetoetst.

Kiezen van het telefoonnummer 0900 2358478: dit telefoonnummer wordt niet geblokkeerd door de geblokkeerde cijferreeksen.

Ter bevestiging wordt het ingevoerde nummer weergegeven als CLIP-informatie. De geheugenlocatie wordt weergegeven voor het telefoonnummer. Het is aan te bevelen om eerst een overzicht te maken van de instellingen voordat u ze programmeert. Hiervoor vindt u een formulier (tabel) in de bijlage.

Kiesblokkade

Kiesblokkadde (cijferreeks) in- of uitschakelen

1. **Hoorn van toestel 1 opnemen .** *U hoort de kiestoon van de telefooncentrale.*
2. **Programmeercode 19999 kiezen.** *U hoort een bevestigingstoon.*
3. **Code voor gewenste stand voor een toestel uit onderstaande tabel. Bijv. 8114 om de kiesblokkade in te schakelen voor toestel 4** *U hoort een bevestigingstoon. Voor toestel 4 is de kiesblokkade nu ingeschakeld.*
4. **Hoorn van toestel 1 terugleggen.** *De programmering is nu gereed.*

Toestel		1	2	3	4	5	6	7	8	alle
Kiesblokkade	AAN	8111	8112	8113	8114	8115	8116	8117	8118	8110
Kiesblokkade	UIT	8101	8102	8103	8104	8105	8106	8107	8108	8100

Kiesblokkadde (interlokaal) in- of uitschakelen

Telefoonnummers beginnend met (0) worden geblokkeerd.

1. **Hoorn van toestel 1 opnemen.** *U hoort de kiestoon van de telefooncentrale.*
2. **Programmeercode 19999 kiezen.** *U hoort een bevestigingstoon.*
3. **Code voor gewenste stand voor een toestel kiezen uit onderstaande tabel. Bijv. 8214 om de kiesblokkade in te schakelen voor toestel 4.** *U hoort een bevestigingstoon. Voor het invoeren van meer nummers, ga verder met stap 3.*
4. **Hoorn van toestel 1 terugleggen.** *De programmering is nu gereed.*

Toestel		1	2	3	4	5	6	7	8	alle
Kiesblokkade	AAN	8211	8212	8213	8214	8215	8216	8217	8218	8210
Kiesblokkade	UIT	8201	8202	8203	8204	8205	8206	8207	8208	8200

Kiesblokkade

Ingeven van geblokkeerd cijferreeksen

Een telefoon met CLIP-functie (nummerweergave) wordt aanbevolen voor deze functie. Om controle mogelijk te maken, wordt het ingevoerde nummer na afloop weergegeven via de clip-functie in het display van het toestel.
20 Cijferreeksen met maximaal 6 cijfers kunnen ingegeven worden.

1. **Neem de hoorn van toestel 1 op.** — *U hoort de kiestoon van de telefooncentrale.*

2. **Programmeercode 19999 kiezen.** — *U hoort de bevestigingstoon.*

3. **Code voor het ingeven van de gewenste positie: 830 nn.**
   nn = 01…20: de geheugenpositie van de geblokkeerde cijferreeks.
   Bijv. 83005 voor het ingeven van geblokkeerde cijferreeksen voor geheugenpositie 5.

4. **Geef de te blokkeren cijferreeks in, bijvoorbeeld 0900.** — *De geblokkeerde cijferreeksen mogen bestaan uit de cijfers 1, 2, ... en de karakters * en #. Een maximum van 6 karakters mag worden ingegeven.*

5. **Hoorn van toestel 1 terugleggen.** — *U wordt teruggebeld. De bewaarde geblokkeerde cijferreeks wordt weergegeven samen met de geheugen positie.*

6. **Neem de hoorn van toestel 1 op.** — *U hoort de bevestigingstoon.*

7. **Hoorn van toestel 1 terugleggen.** — *De programmering is nu gereed.*

Kiesblokkade

Verwijderen van geblokkeerde cijferreeksen

1. **Neem de hoorn van toestel 1 op.** *U hoort de kiestoon van de telefooncentrale.*

2. **Kies programmeercode 19999.** *U hoort de bevestigingstoon.*

3. **Code voor het wissen van de gewenste positie: 830 nn.**
   nn = 01…20: de geheugenpositie van de geblokkeerde cijferreeks.
   Bijv. 83005 voor het wissen van geblokkeerde cijferreeksen voor geheugenpositie 5.

4. **Hoorn van toestel 1 terugleggen.** *De geblokkeerde cijferreeks wordt verwijderd. U wordt teruggebeld. De geheugenpositie wordt nu weergegeven zonder cijferreeks*

5. **Neem de hoorn van toestel 1 op.** *U hoort de bevestigingstoon.*

6. **Hoorn van toestel 1 terugleggen.** *De programmering is nu gereed.*

Invoeren van uitzonderingsnummers

Een telefoon met CLIP-functie wordt aanbevolen voor deze functie. Om controle mogelijk te maken, wordt het ingevoerde telefoonnummer na afloop weergegeven via de CLIP-functie in het display van het toestel.
In een lijst zijn uitzonderingsnummers vooraf ingesteld. De laatste 4 posities in deze lijst kunnen niet worden verwijderd of aangepast.

Kiesblokkade

De volgende vooringestelde uitzonderingsnummers zijn ingegeven voor de specifieke landen.

nr.	Voorgeprogrammeerde uitzonderingsnummers		opmerking
	NL	B	
16		70245245	
17	112	100	kan niet verwijderd worden
18		101	kan niet verwijderd worden
19		112	kan niet verwijderd worden

16 uitzonderingsnummers met maximaal 17 karakters kunnen worden ingevoerd.

1. **Neem de hoorn van toestel 1 op.**

U hoort de kiestoon.

2. **Programmeercode 19999 kiezen.**

U hoort de bevestigingstoon.

3. **Code voor het ingeven van de gewenste positie: 831 nn.**
   nn = 01…20: de geheugenpositie van de uitzonderingsnummers.
   Bijv. 83105 voor het ingeven van uitzonderingsnummers voor geheugenpositie 5.

4. **Geef het uitzonderingsnummer in, bijvoorbeeld 09912345.**

*Het uitzonderingsnummer kan bestaan uit cijfers, 1, 2, ... en de karakters * en #. U kunt hier maximaal 17 karakters ingeven.*

5. **Hoorn van toestel 1 terugleggen.**

Het invoeren van uitzonderingsnummers wordt beëindigd. U wordt teruggebeld. Het bewaarde uitzonderingsnummer wordt weergegeven met de geheugenpositie.

6. **Neem de hoorn van toestel 1 op.**

U hoort de bevestigingstoon.

7. **Hoorn van toestel 1 terugleggen.**

De programmering is nu gereed.

Verwijderen van uitzonderingsnummers

1. **Neem de hoorn van toestel 1 op.**

U hoort de kiestoon van de telefooncentrale.

2. **Kies programmeercode 19999.**

U hoort de bevestigingstoon.

3. **Code voor het wissen van een gewenste positie: 831 nn.**
   nn = 01…20: de geheugenpositie van de uitzonderingsnummers.
   Bijv. 83105 voor het wissen van uitzonderingsnummers voor geheugenpositie 5.

4. **Hoorn van toestel 1 terugleggen.**

Het uitzonderingsnummer wordt verwijderd. U wordt teruggebeld. De geheugenpositie wordt weergegeven zonder uitzonderingsnummer.

5. **Neem de hoorn van toestel 1 op.**

U hoort de bevestigingstoon.

6. **Hoorn van toestel 1 terugleggen.**

De programmering is nu gereed.

Nummerweergave

Nummerweergave op clip toestellen in- / uitschakelen

De nummerweergave (NL: DTMF / B: FSK) kan voor ieder toestel worden in of uitgeschakeld. Let op! De fabrieksinstelling is zo uitgevoerd dat nummerweergave voor alle toestellen is ingeschakeld.
Voorbeeld: Toestel 4 moet geen nummerweergave hebben.

1. Hoorn van toestel 1 opnemen.	*U hoort de kiestoon van de telefooncentrale.*
2. Programmeercode 19999 kiezen.	*U hoort de bevestigingstoon.*
3. Code voor de gewenste stand voor een toestel kiezen uit onderstaande tabel, Bijv. 364, om de nummerweergave voor toestel 4 uit te schakelen. Er kunnen meerdere codes na elkaar ingegeven worden.	*U hoort een bevestigingstoon. Toestel 4 heeft nu een automatische buitenlijn.*
4. Hoorn terugleggen op het toestel.	*De programmering is nu gereed.*

Toestel	**1**	**2**	**3**	**4**	**5**	**6**	**7**	**8**	**Alle toestellen**
Nummerweergave aan	351	352	353	354	355	356	357	358	350
Nummerweergave uit	361	362	363	364	365	366	367	368	360

Heeft u de functie nummerweergave ingeschakeld, dan krijgt u bij de functie:

- Buitenlijn reservering (blz. 17), bij de oproep voor een vrije buitenlijn een "0" als nummerweergave-informatie
- Deurbelsignalering (blz. 43), bij de oproep van de deurbel een "5" als nummerweergave-informatie

Aankloppen

Bij een intern gesprek wordt tijdens het gesprek aangeklopt, wanneer er een gesprek op de buitenlijn binnenkomt, voorzover het aankloppen is ingeschakeld.

N.B.: Met een ingebouwde deurspreekmodule wordt ook bij gebruik van de deurbel tijdens de gesprekken aangeklopt, voorzover het aankloppen is ingeschakeld. Er wordt niet aangeklopt bij een verbinding met het deurspreekstation.

Aankloppen inschakelen

1. **Hoorn van toestel 1 opnemen.** *U hoort de kiestoon van de telefooncentrale.*
2. **Programmeercode 19999 kiezen.** *U hoort een bevestigingstoon.*
3. **Code 86 kiezen.** *U hoort een bevestigingstoon. Tijdens een gesprek wordt er aangeklopt, wanneer er een gesprek binnenkomt op de buitenlijn en minstens een van de toestellen buitenlijnbevoegd is.*
4. **Hoorn terugleggen op het toestel.** *De programmering is nu gereed.*

Aankloppen uitschakelen

1. **Hoorn van toestel 1 opnemen.** *U hoort de kiestoon van de telefooncentrale.*
2. **Programmeercode 19999 kiezen.** *U hoort een bevestigingstoon.*
3. **Code 87 kiezen.** *U hoort een bevestigingstoon. Tijdens een buitenlijngesprek of de deurbel wordt er niet meer aangeklopt.*
4. **Hoorn terugleggen op het toestel.** *De programmering is nu gereed.*

Deursignalering

De telefooncentrale kan in verbinding met het deurspreekstation signaleren of er wordt aangebeld. Deze signalering kan voor elk toestel afzonderlijk worden in- of uitgeschakeld. Wanneer de deurbel tijdens een interne verbinding gebruikt wordt is een aanklopsignaal te horen (er vanuit gaande dat het aanklopsignaal voor dit toestel niet uitgeschakeld is).

Deursignalering in- of uitschakelen

1. **Hoorn van toestel 1 opnemen.** *U hoort de kiestoon van de telefooncentrale.*
2. **Programmeercode 19999 kiezen.** *U hoort een bevestigingstoon.*
3. **Code voor de gewenste stand van de deursignalering kiezen uit onderstaande tabel, bijv. 503, om de deursignalering voor toestel 3 uit te schakelen.** *U hoort een bevestigingstoon. Toestel 3 heeft geen deursignalering meer en signaleert niet meer of er wordt aangebeld.*
4. **Hoorn terugleggen op het toestel.** *Het programmeren is nu gereed.*

Toestel		1	2	3	4	5	6	7	8	alle
Deursignalering	Aan	591	592	593	594	595	596	597	598	590
Deursignalering	Uit	501	502	503	504	505	506	507	508	500

Instellingen: deuropener

De deuropener kan met elk telefoontoestel van de telefooncentrale worden bediend, wanneer de deurspreekmodule geplaatst is. Deze bevoegdheid kan voor elk toestel afzonderlijk worden in- of uitgeschakeld.

Deuropener-bevoegdheid in- of uitschakelen

1. **Hoorn van toestel 1 opnemen.**

U hoort de kiestoon van de telefooncentrale.

2. **Programmeercode 19999 kiezen.**

U hoort een bevestigingstoon.

3. **Code voor de gewenste stand van de deuropener kiezen uit onderstaande tabel, bijv. 403, om de deuropener voor toestel 3 uit te schakelen.**

U hoort een bevestigingstoon. Toestel 3 is niet langer bevoegd de deur te openen. Als de deuropen code 6 wordt gekozen, wordt de deuropener niet geactiveerd. U hoort nu een bezettoon.

4. **Hoorn terugleggen op het toestel.**

Het programmeren is nu gereed.

Toestel		1	2	3	4	5	6	7	8	alle
Deuropener-bevoegdheid	Aan	491	492	493	494	495	496	497	498	490
Deuropener-bevoegdheid	Uit	401	402	403	404	405	406	407	408	400

Reactietijd deuropener

De reactieduur van de deuropener kan worden ingesteld van 1 t/m 9 seconden. In de basisinstelling van de telefooncentrale is deze tijd ingesteld op 3 seconden.

Reactietijd instellen

1. **Hoorn van toestel 1 opnemen.** *U hoort de kiestoon van de telefooncentrale.*
2. **Programmeercode 19999 kiezen.** *U hoort een bevestigingstoon.*
3. **Code 6 gevolgd door een cijfer tussen 1 en 9 kiezen, om de reactietijd in seconden aan te geven. Bijv. 65 voor 5 seconden reactietijd.** *Met het kiezen van code 6 wordt de deuropener gedurende de ingestelde tijd geactiveerd.*
4. **Hoorn terugleggen op het toestel.** *Het programmeren is nu gereed.*

Reactietijd	1 sec.	2 sec.	3 sec.	4 sec.	5 sec.	6 sec.	7 sec.	8 sec.	9 sec.
Code	61	62	63	64	65	66	67	68	69

Dag- / nachtstand

De ingestelde functies blijven ook bij stroomuitval behouden. Met de dag- / nachtstand heeft u de mogelijkheid 2 verschillende instellingen in te programmeren en naar wens te gebruiken, bijv. één instelling voor overdag en de andere voor `s nachts. De basisinstelling is de dagstand.

Omschakelen tussen dag- of nachtstand

1. **Hoorn van toestel 1 opnemen.** *U hoort de kiestoon van de telefooncentrale.*

2. **Programmeercode 19999 kiezen.** *U hoort een bevestigingstoon.*

3. **Code 89 kiezen (nachtstand).** *Na de omschakeling kunnen de onderstaande functies c.q. nieuwe instellingen ingegeven worden, die dan later onder deze code op te roepen zijn.*

4. **Code 88 kiezen (dagstand).** *Na de omschakeling keert het toestel terug in de dagstand.*

5. **Hoorn terugleggen op het toestel.** *Het programmeren is nu gereed.*

De volgende functies zijn aan te passen:

- deuropener bevoegdheid
- deursignaleringsbevoegdheid
- directinschakeling van het deurspreekstation
- buitenlijnsignaleringsbevoegdheid
- buitenlijnbevoegdheid
- kiesblokkade

Muziek tijdens wachtstand

In de wachtstand van de buitenlijn hoort de gesprekspartner muziek. Deze muziek kunt u naar keuze in- of uitschakelen.

Muziek tijdens wachtstand uitschakelen

1. **Hoorn van toestel 1 opnemen.** *U hoort de kiestoon van de telefooncentrale.*
2. **Programmeercode 19999 kiezen.** *U hoort een bevestigingstoon.*
3. **Kies een van de codes uit de onderstaande tabel op grond van de gewenste muziekstatus.** *U hoort een bevestigingstoon.*
4. **Hoorn terugleggen op het toestel.** *De programmering is nu gereed.*

Buitenlijn	1	2 (alleen tiptel 2/8 clip)
Muziek aan	841	842
Muziek uit	851	852

Terugzetten in de basisinstelling

De functies van de telefooncentrale kunnen door het kiezen van een code op toestel 1 in de basisinstelling worden gezet.

Terugzetten in de basisinstelling

1. **Hoorn van toestel 1 opnemen.** *U hoort de kiestoon van de telefooncentrale.*

2. **Code voor terugzetten 10000 kiezen.** *Na het kiezen van de code hoort u een bevestigingstoon.*

3. **Hoorn terugleggen op het toestel.** *De tiptel telefooncentrale staat in de basisinstelling (functies zie "Gebruiksklaar maken/basisinstelling").*

De functie doorverbinden en de ruststand-functie worden zo ook teruggezet in de basisinstelling.

Werking bij stroomuitval.

Als het stroom uitvalt of als de adapter uit de wandcontactdoos is getrokken, is toestel 1 direct met de buitenlijn aangesloten en toestel 2 met buitenlijn 2 (alleen met de tiptel 2/8 clip). Met toestel 1 en 2 kan direct naar buiten gebeld worden. De andere telefoontoestellen werken niet.

De instellingen en functies blijven bewaard en zijn zodra de netspanning opnieuw wordt ingeschakeld resp. na het insteken van de adapter weer te gebruiken.

SMS-berichten

Op u telefooncentrale kunt u één van de toestelaansluitingen instellen als SMS-aansluiting. Bij deze functie wordt op de SMS-aansluiting de nummerweergave (clip-functie) eerder aangeboden dan op de overige aansluitingen. Voor DTMF-clip (NL) is dit niet noodzakelijk omdat de SMS ontvangen wordt voordat er een belsignaal hoorbaar is.

Bij een inkomende oproep met FSK-clip (B) is voor de clip-informatie een belsignaal hoorbaar. Bij een binnenkomende SMS wordt door het toestel op de SMS-aansluiting de oproep eerder aangenomen zodat de overige toestel niet meer signaleren op de oproep van SMS-centrale.

SMS-aansluiting in- of uitschakelen

1. **1. Hoorn van toestel 1 opnemen.** *U hoort de kiestoon van de telefooncentrale.*
2. **Programmeercode 19999 kiezen.** *U hoort de bevestigingstoon.*
3. **Code voor het gewenste SMS-aansluiting kiezen uit onderstaande tabel.**
   Bijv. 393, om toestel 3 in te schakelen als SMS-aansluiting voor buitenlijn 1. *U hoort een bevestigingstoon. Toestel 3 is ingesteld als SMS-aansluiting.*
4. **Hoorn terugleggen op het toestel.** *De programmering is nu gereed.*

Toestel	1	2	3	4	5	6	7	8	uitschakelen
SMS-aansluiting voor buitenlijn 1	391	392	393	394	395	396	397	398	390
SMS-aansluiting voor buitenlijn 2	301	302	303	304	305	306	307	308	300

Overzicht van functies en codes (alle toestellen)

Cijfer	Functie	Pagina
0	Buitenlijn	14
21	Toestel 1	11
22	Toestel 2	11
23	Toestel 3	11
24	Toestel 4	11
25	Toestel 5	11
26	Toestel 6	11
27	Toestel 7	11
28	Toestel 8	11
5	Deurspreekstation	10
6	Deuropener	43-44
70	Gesprek ophalen	16
71...76	Personenoproep 1 - 6	21
77	Urgentiesignaal	22
78	Ruststand inschakelen	23
80	Ruststand uitschakelen	23
80	Oproepomleiding uitschakelen	25
821...828	Oproepomleiding inschakelen	25
86	Ruimtebewaking	24
90	Buitenlijn reserveren	18
91	Automatisch terugbellen	13
92	Fax inschakelen (1/8 fax clip)	31
93	Fax uitschakelen (1/8 fax clip)	31
94	Directe keuze buitenlijn 1	14
95	Directe keuze buitenlijn 2	14

Cijfers bij bestaand extern gesprek

1	Wachtstand / ruggespraak (IDK-toestel)	17
FLASH	Wachtstand / ruggespraak (TDK-toestel)	17
0	Schakelen (IDK-toestel) (alleen tiptel 2/8 clip)	19
FLASH+0	Schakelen (TDK-toestel) (alleen tiptel 2/8 clip)	19
*	Startteken voor verzending van TDK gegevens (intern)	28
C10	Externe gesprekken doorschakelen uit	26
C19	Externe gesprekken doorschakelen aan	26
C21 X	Buitenlijnbevoegdheid buitenlijn 1 uit	35
C22 X	Buitenlijnbevoegdheid buitenlijn 1 uit	35
C23 X	Buitenlijnbevoegdheid buitenlijn 2 aan (alleen tiptel 2/8 clip)	35
C24 X	Buitenlijnbevoegdheid buitenlijn 2 uit (alleen tiptel 2/8 clip)	35

Cijfer	Functie	Pagina
C30 X	SMS aansluiting voor buitenlijn 1	49
C31 X	Buitenlijnsignalering buitenlijn 1 aan	36
C32 X	Buitenlijnsignalering buitenlijn 1 uit	36
C33 X	Buitenlijnsignalering buitenlijn 2 aan (alleen 2/8 clip)	36
C34 X	Buitenlijnsignalering buitenlijn 2 uit (alleen 2/8 clip)	36
C35 X	Nummerweergave aan	44
C36 X	Nummerweergave uit	44
C37 X	Automatische buitenlijn-verbinding inschakelen	35
C38 X	Automatische buitenlijn-verbinding uitschakelen	35
C39 X	SMS aansluiting voor buitenlijn 2	49
C40 X	Deuropenerbevoegdheid uit	41
C49 X	Deuropenerbevoegdheid aan	41
C50 X	Deursignalering uit	40
C59 X	Deursignalering aan	40
C6 N	N= Reactietijd van de deuropener (1t/m 9 seconden)	42
C70 X	Directinschakeling van deur-spreekstation uit	27
C79 X	Directinschakeling van deur-spreekstation aan	27
C811 X	Kiesblokkade Aan	37
C821 X	Interlokale cijferreeks geblokkeerd	37
C831 X	Uitzonderingsnummers Aan	37
C86	Aankloppen aan	39
C87	Aankloppen uit	39
C88	Dagstand	43
C89	Nachtstand	43
C841	Muziek op buitenlijn 1 in wacht-stand aan	44
C842	Muziek op buitenlijn 2 in wacht-stand aan (alleen tiptel 2/8 clip)	44
C851	Muziek op buitenlijn 1 in wacht-stand uit	44
C852	Muziek op buitenlijn 2 in wacht-stand aan (alleen tiptel 2/8 clip)	44
176	Muziek in de wachtstand controleren	28
10000	Terugzetten in de basisinstelling	45

C = programmeercode = 1999
X = Nummer van het toestel (1-8)
N = Reactietijd van de deuropener in seconden

Overzicht van geluids- en oproepsignalen

Kieston	
Snel onderbroken toon	
Bezettoon	
Intern oproepsignaal	
Extern oproepsignal	1 sec
Bevestigingstoon	2 sec (1x)
Fouttoon	(1x)
Deursignaal	
Personenoproep	Zie pagina 20
Urgentiesignaal	
Vrijtoon (intern)	

Tips bij problemen

Probleem	Mogelijke oorzaken	Maatregelen
- Na het opnemen van de hoorn hoort u geen kiestoon	- Stroomuitval	- Controleren of de 230 V wandcontactdoos onder spanning staat (bijv. door een lamp aan te sluiten)
	- Adapter niet in stopcontact	- Adapter insteken
	- Telefoonaansluiting defect	- Telefoonaansluiting controleren, installatie controleren
	- Telefoontoestel defect	- Toestel op een andere aansluiting controleren
	- Storing in de telefoon-centrale	- Adapter eruit halen en opnieuw insteken
		- Basisinstelling van de telefooncentrale invoeren
- Geen intern gesprek	- Ruststand ingesteld (herkenbaar aan snel onderbroken toon)	- Ruststand uitschakelen, zie gebruiksaanwijzing
	- Oproepomleiding ingesteld (herkenbaar aan snel onderbroken toon)	- Oproepomleiding uit-schakelen, zie gebruiks-aanwijzing
	- Adapter niet in stopcontact	- Adapter insteken
	- Telefoonaansluiting defect	- Telefoonaansluiting controleren, installatie controleren
	- Telefoontoestel defect	- Toestel op een andere aansluiting controleren
	- Storing in de telefoon-centrale	- Adapter eruit halen en opnieuw insteken

Tips bij problemen

Probleem	Mogelijke oorzaken	Maatregelen
- Geen extern gesprek	- Dezelfde oorzaken als bij `geen intern gesprek`	- Maatregelen als bij `geen intern gesprek`
	- Buitenlijn niet aangesloten	- Telefoonsteker van de buitenlijn controleren
	- Storing op de buitenlijn?	- Adapter eruit halen en hoorn van toestel 1 opnemen. Hoort u de externe kiestoon, dan zijn buitenlijn en aansluiting in orde
	- Buitenlijnbevoegdheid uitgeschakeld	- Buitenlijnbevoegdheid invoeren, zie gebruiksaanwijzing
	- Centrale staat in nachtstand (of dagstand)	- Dagstand programmeren (of nachtstand)

Tabel met instellingen

De door u ingestelde functies van de telefooncentrale kunt u in onderstaande tabel aangeven.

	Deurspreekstation	Tostel 1	Tostel 2	Tostel 3	Tostel 4	Tostel 5	Tostel 6	Tostel 7	Tostel 8
	Toestelnummer / Functies	21	22	23	24	25	26	27	28
Dastand	Buitenlijnbevoegdheid I/II								
	Buitenlijnsignalering I/II								
	Interlokaal gesprek geblokkeerd								
	Internationaal gesprek geblokkeerd								
	Deuropener bevoegdheid								
	Deursignalering								
	Directinschakeling van deurspreekstation								
Nachtstand	Buitenlijnbevoegdheid I/II								
	Buitenlijnsignalering I/II								
	Interlokaal gesprek geblokkeerd								
	Internationaal gesprek geblokkeerd								
	Deuropener bevoegdheid								
	Deursignalering								
	Directinschakeling van deurspreekstation								
	Muziek in wachtstand lijn I								
	Muziek in wachtstand lijn II								
	Reactietijd deuropener	seconden							
	Externe gesprekken doorschakelen	Ja / nee							
	Aankloppen	Ja / nee							

Technische gegevens

Aansluiting buitenlijn

Spanningsvastheid (Ri = 500 O)	: 120 V -/10 sec.
Oproepimpedantie (23 - 54 Hz)	: > 12 KO
Spanning aan a/b (Ri = 1 KO)	: 24 tot 60 V-

Telefoongegevens

Voedingsspanning		: 24 V-
Voedingsstroom		: 25 mA + 10%
Belspanning		: 52 V + / -10%, 50 Hz
Frequentie van belsignalen		: 440 Hz
Bereik bij leiding	0,4 mm ø	: 200 m
	0,6 mm ø	: 450 m
	0,8 mm ø	: 800 m

Netaansluiting

Netspanning	: 230 V (+10%, -10%), 50 Hz
Opgenomen vermogen	: 13 VA

Afmetingen

H x B x L	: 40 x 180 x 220 mm
Gewicht	: 1,2 kg (incl. adapter)
Lengte netsnoer	: 1,6 m
Lengte aansluitsnoer buitenlijn	: 3 m

Temperatuurbereik

Gebruik	: 0°C tot 40°C
Opslagtemperatuur	: -20°C tot +70°C

Belangrijke informatie

De telefooncentrale tiptel 1/8 fax clip (NL/B) en tiptel 2/8 clip (NL/B) zijn goedgekeurd voor gebruik in Nederland en Belgie. Het gebruik op telefoonaansluitingen in andere landen kan in strijd zijn met de daar geldende bepalingen. Een probleemloze werking is in andere landen niet gewaarborgd.

Bij storingen de adapter en de telefoonsteker van de buitenlijn uit de wandcontactdoos halen. Op de telefooncontactdoos van de buitenlijn kunt u direct een toestel aansluiten en daarmee telefoneren. Maak een defecte centrale niet open en sluit deze niet opnieuw aan. Breng uw centrale in zo'n situatie naar uw leverancier.

De telefooncentrale mag niet in de volgende omgeving worden geïnstalleerd en gebruikt:

- in vochtige, stoffige of explosiegevaarlijke ruimten
- bij direct zonlicht
- bij temperaturen boven 40°C en onder 0°C
- bij sterke schokken en trillingen

Let er op, dat de aansluitsnoeren zorgvuldig weggewerkt worden, zodat niemand erover kan struikelen. De aansluitsnoeren mogen niet overmatig worden geknikt, strak getrokken of mechanisch belast worden.

Schoonmaken en onderhoud

Maak de buitenkant van de behuizing alleen met een zachte, iets vochtige of een anti-statische doek schoon. Gebruik geen droge of natte doeken. Gebruik geen chemicaliën, alcoholische reinigings- of schoonmaakmiddelen.

Bijlage

Garantie

Dit toestel wordt geleverd met een uitgebreide garantie van 12 maanden met uitsluiting van schadevergoeding, wijzigingen of andere eisen. Met betrekking tot deze garantie geven wij gratis vervanging of reparatie van de onderdelen die door productie of materiaalfouten zijn ontstaan. Voor beschadigingen en storingen die door onjuist gebruik of transport zijn ontstaan, kunnen wij niet verantwoordelijk worden gesteld. De storingen of beschadigingen betreffende dit toestel, kunt u melden bij uw dealer. Reparaties kunnen en mogen alleen door de fabrikant worden uitgevoerd. Bij een garantiereparatie is noch voor de vervangen onderdelen noch voor het toestel zelf, sprake van een verlenging met betrekking tot de garantie. Deze garantie is niet overdraagbaar en vervalt als het toestel wordt doorverkocht. Zij vervalt ook indien reparaties worden uitgevoerd door derden. Aanvullend zijn hier de algemeen geldende bedrijfsvoorwaarden van Tiptel van toepassing. Bij schade of storingen dient u het toestel, via uw dealer, naar ons op te sturen, inclusief een beschrijving van de schade of storing en het aankoopbewijs.

De garantie vervalt wanneer:

- de typesticker of de garantiesticker (de garantiezegel op de behuizingsschroef) verwijderd of beschadigd is;
- het geen fabrieksfout is;
- de gebruiksaanwijzing niet is geraadpleegd (bedieningsfout)
- de aankoopbon niet overlegd kan worden en/of gewijzigd is;
- reparaties die door anderen dan Tiptel zijn verricht;
- gegevens op de herkomststicker van Tiptel zijn gewijzigd of verwijderd;
- De tiptel 1/8 fax clip en tiptel 2/8 clip gebruikt worden in combinatie met apparatuur die niet voldoet aan de overige wettelijke geldende eisen;
- een defect een gevolg is van externe (buiten het toestel gelegen) oorzaken, bijvoorbeeld blikseminslag, overspanning, wateroverlast of brand.

Service

U heeft een modern product van Tiptel aangeschaft, dat in Ratingen bij Düsseldorf ontwikkeld en geproduceerd is. De zeer moderne fabricage garandeert constante kwaliteit. De certificering conform DIN EN ISO 9001 bevestigt dit.

Mochten er toch problemen voordoen of heeft u vragen over de bediening van het toestel, wendt u zich dan a.u.b. tot uw dealer. Deze is in de garantieperiode uw contactpersoon. Tiptel heeft voor technische ondersteuning van de dealers een telefoonnummer ingesteld, zodat deze u vakkundig kan adviseren.

Bijlage

Wanneer uw dealer u niet verder kan helpen, kunt u zich ook direct tot Tiptel wenden. Een eerste informatie krijgt u op onze hierna genoemde internetpagina's in de rubriek Support onder "FAQ - vaak gestelde vragen". Bovendien kunt u onze ervaren medewerkers van de technische ondersteuning ook per e-mail, fax of telefonisch tijdens de aangegeven tijden bereiken.

In Nederland

www.tiptel.nl
info@tiptel.nl

08.30 tot 17.30 uur (ma-vr)

Telefoon 0900 - BELTIPTEL of
0900 - 23 58 478 (niet gratis)

Telefax 036 - 53 678 81

In België

www.tiptel.be
tech@tiptel.be

08.30 - 12.30 en 13.30 - 17.00 (ma-vr)

Telefoon 0903 / 99333 (1,12 Euro/min)

Telefax 02 714 93 34

Met vragen over de telefoonaansluiting dient u zich tot de netwerkleverancier te wenden.

Conformiteitsverklaring

Hiermee verklaart Tiptel, dat het toestel aan alle toepassing zijnde eisen van de Europese richtlijn 1999/5/EG voldoet.

Extra details betreffende de conformiteitsverklaring kunt u vinden op internet pagina:

http://www.tiptel.nl **http://www.tiptel.be**

CE-keuring

Dit apparaat voldoet aan de eisen van de EU-richtlijn: richlijn voor radio en telecommunicatie uitrustingen en de onderlinge erkenning van hun conformiteit. De conformiteit met de hiervoor genoemde richtlijn wordt door de CE-markering op het apparaat bevestigd.

Bijlage

Lijst van geblokkeerde cijferreeks

Positie	Code	Geblokkeerde cijferreeks (max 6 cijfers)	Opmerkingen
01	830 01		
02	830 02		
03	830 03		
04	830 04		
05	830 05		
06	830 06		
07	830 07		
08	830 08		
09	830 09		
10	830 10		
11	830 11		
12	830 12		
13	830 13		
14	830 14		
15	830 15		
16	830 16		
17	830 17		
18	830 18		
19	830 19		
20	830 20		

Bijlage

Lijst van uitzonderingsnummers

Positie	Code	uitzonderingsnummers (max 17 cijfers)	Opmerkingen
01	831 01		
02	831 02		
03	831 03		
04	831 04		
05	831 05		
06	831 06		
07	831 07		
08	831 08		
09	831 09		
10	831 10		
11	831 11		
12	831 12		
13	831 13		
14	831 14		
15	831 15		
16	831 16		
			vast
			vast
			vast
			vast

Trefwoordenregister

Aankloppen 42
Aansluiten bedrading 5
Aansluiting 3-5
Aardtoets 9
Automatisch terugbellen 13
Automatische buitenlijn 33-34

Basisinstelling 8
Belangrijke informatie 56
Bijlage 57-60
Buitenlijn reserveren 17
Buitenlijnsignalering 34
Buitenlijnbevoegdheid 32-33

CE-keuring 58
CLIP 41
Conformiteitsverklaring 58

Dag-/nachtstand 46
Deurspreekstation 10, 26
Deuropener 44
Deursignalering 43
Directe buitenlijn keuze 14-15
Doorverbinden 19

Externe gesprekken 14
Externe gesprekken doorverbinden 25

Fax-functie 28-31
Flash (terugbellen) 15, 17

Garantie 57
Geblokkeerde cijferreeks 59
Gebruiksklaar maken 8
Gesprek ophalen 11

Inkomende gesprekken 11, 16
Installatie 7
Interne conferentie 12
Intern kiezen 11
Internationaal gesprek 11, 16

Kiesblokkade 35-40
Kiesmethode 14

Muziek in wachtstand 27, 47-48

Nummerweergave 41

Overzicht van functies en codes 50
Overzicht van geluids- en
oproepsignalen 51

Personen oproep 20
Pulskiezen 16

Reactietijd deuropener 45
Ruggespraak 16
Ruimtebewaking 23
Ruststand 22

Makelen tussen 2 buitenlijnen 18
Service 57-58
SMS-berichten 49

Technische gegevens 55
Telefoontoestellen 9
Terugzetten in de basissinstelling 49
TDK-signalen 27
Tips bij problemen 52-53
Toonkiezen 17, 19

Uitzonderingsnummers 60
Urgentiesignaal 21

Wachtstand 16
Wandmontage 6

Ttiptel.com GmbH Business Solutions
Halskestraße 1
D - 40880 Ratingen
Tel.: 0900 100 - 84 78 35*
Vanity Tel.: 0900 100 - TIPTEL*
Internet: www.tiptel.de
International:
Internet: www.tiptel.com
*Gebührenpflichtig

Tiptel b.v.
Camerastraat 2
NL - 1322 BC Almere
Telefoon: 0900 - BELTIPTEL of
0900 - 2358478 (niet gratis)
Fax: 036 - 53 678 81
E-mail: info@tiptel.nl
Internet: www.tiptel.nl

Tiptel sarl
23, avenue René Duguay Trouin
F - 78960 Voisins le Bretonneux
Tél : 01 - 39 44 63 30
Fax : 01 - 30 57 00 29
E-mail : support@tiptel.fr
Internet : www.tiptel.fr

Tiptel NV/SA
Leuvensesteenweg 510 bus 4
B - 1930 Zaventem
Telefoon: 0903 - 99 333 (1,12 EURO/min)
Fax: 02 - 714 93 34
E-mail: tech@tiptel.be
Internet: www.tiptel.be

Tiptel GmbH
Tenschertstraße 5
A - 1230 Wien
Telefon: 01 - 616 78 71
Fax: 01 - 616 78 71-22
E-mail: office@tiptel.at
Internet: www.tiptel.at

Tiptel AG
Bahnstrasse 46
CH - 8105 Regensdorf
Telefon: 044 - 884 01 80
Fax: 044 - 843 13 23
E-mail: tiptel@tiptel-online.ch
Internet: www.tiptel-online.ch

CE

09/07 (NL/B)
EDV 4932307